Conductive Plastic Potentiometer
Type: PK620 MIII - 17

FSG Fernsteuergeräte
Kurt Oelsch GmbH
D-12347 Berlin
Jahnstrasse 68 + 70

001	0007679	20.08.2008	s.don
002	0009704	25.01.2010	s.don
003	0010706	03.11.2010	s.don
004	0000020044	17.11.2014	Fra.
005	0000048378	31.01.2023	s.don
006	0000048947	17.04.2023	s.don

Mechanical Data:

Housing Synchro Size 20
Material of case Aluminium, black anodized
Protection class of housing IP 40
Protection class of connection IP 00
Material of shaft Rustproof steel
Torque < 0.5 Ncm
Shaft Sinterbearing
Shaft-Ø 6.35h7
Connection Soldering connector

Speed of adjustment (wiper) 600 $Rmin^{-1}$
Axial play max. 0.01mm
Radial play max. 0.01mm
Shake proof 50g, 6 ms
Shock proof 5...200Hz Amax. = 1.6mm
Life time 50mill. wiper movements

Accessories
2x mounting clamp
2x cheese head screw

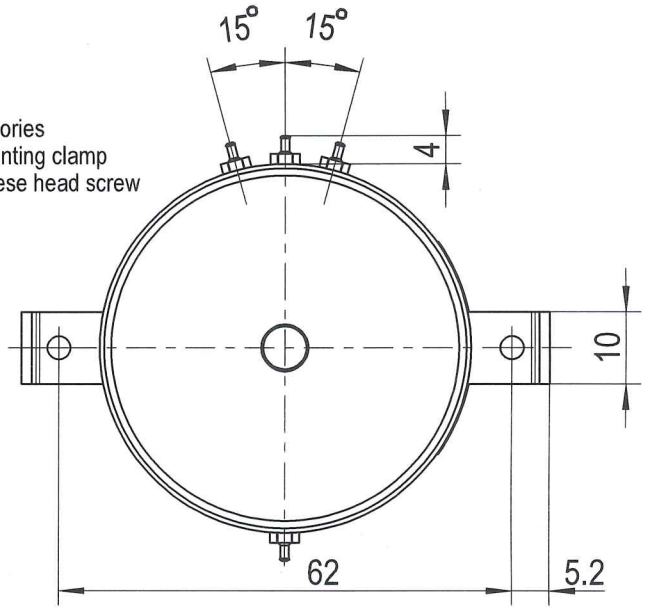

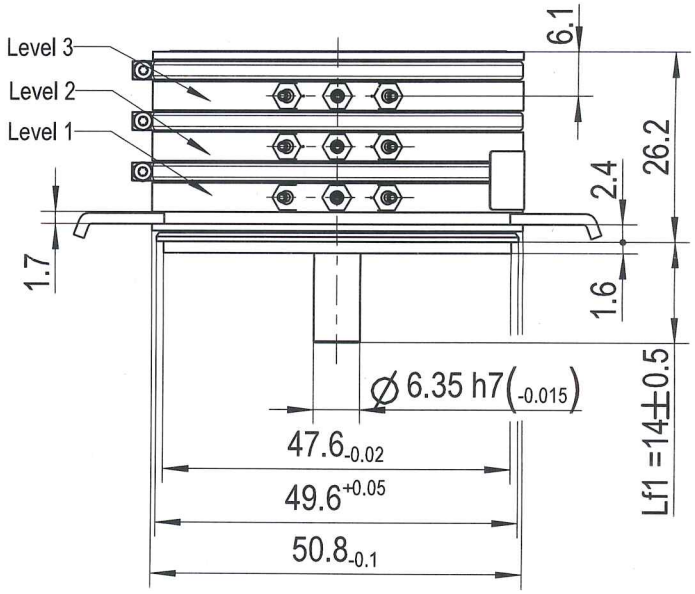

Electrical Data:

Value of resistance 3 x 2kΩ
Tolerance of resistance ±10%
Active angle 3 x 355°
Center tapping each track
Tolerance of linearity ±0.2%
Temperature coefficient ±200 ppm
Capacity 2 W
Max. breaking capacity of wiper 5 mW
Max. wiper current 5 mA
Test voltage 500V, 50Hz, 1 min
Temperatur range -50...+80°C
Inductance < 1 mH (Suitable for hazardous areas: intrinsically safe)

Connection diagram

11..31 = Beginning of winding
12..32 = Wiper
13..33 = End of winding
10..30 = Center tapping

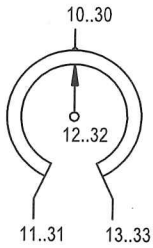

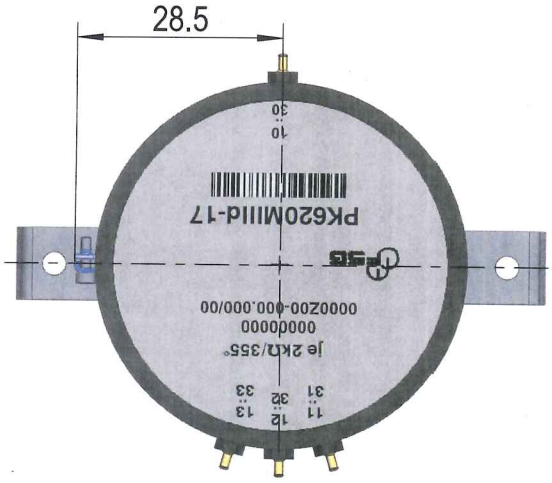

Diese Unterlage ist unser Eigentum
Jede Vervielfältigung, Verwertung oder Mitteilung an Dritte Passchen oder Konkurrenzfirmen ist strafbar und wird gerichtlich verfolgt.
(Urheberrechtsgesetz, Gesetz gegen unlauteren Wettbewerb BGB)
FERNSTEUERGERÄTE Kurt Oelsch GmbH

Art.-Nr.: 1576Z12-073.006	Identnr.:	Kunde:	Datum 17.11.14
			gezeichnet Dier./Fra.
1576Z12-073M006E	Blatt 1/1	M 1:1	geprüft Stanic
			Datei 1576Z12_073M006E_000.dwg