Präz. Drehwiderstand
PW 620-18d / 2S / R / KS 135

FSG Fernsteuergeräte
Kurt Oelsch GmbH
D-12347 Berlin
Jahnstrasse 68 + 70

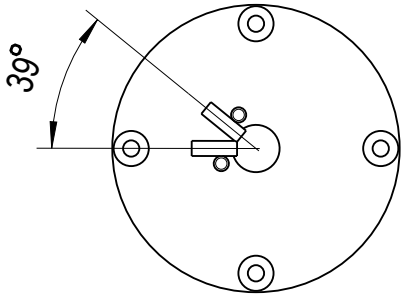

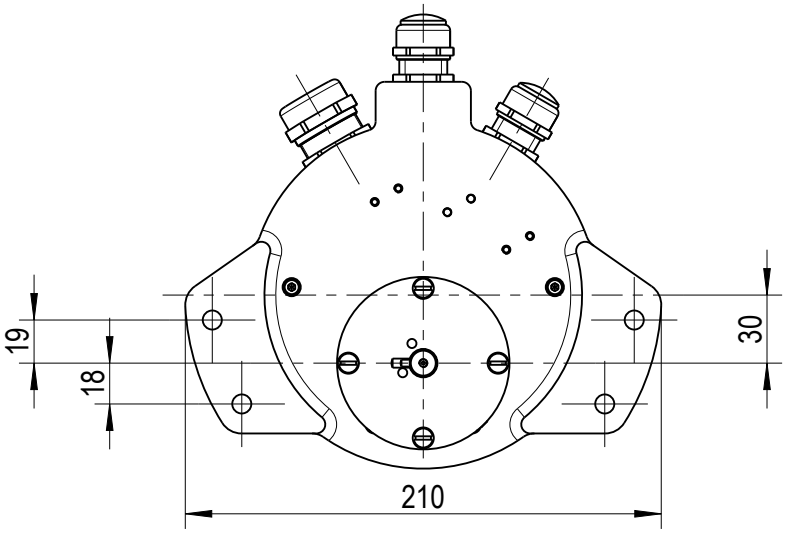

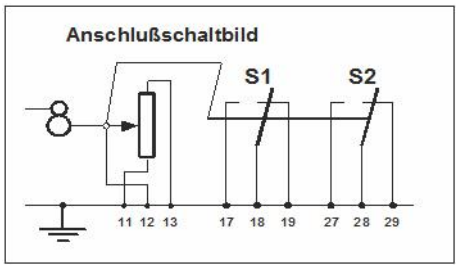

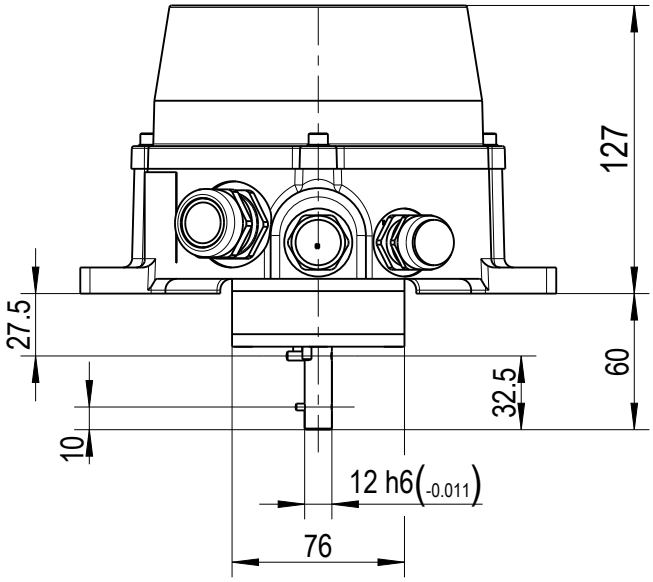

Präzisionsdrehwiderstand
PW620-18d
eingebaut im Gußgehäuse KS 135
Schutzart IP 65
mit Anpassungsgetriebe
Übersetzung
i = 1:8 ins Schnelle spielfrei

mit Rückholfeder
mit Schalteranbau S
über Doppelnockenscheiben
Schaltpunkte einstellbar
Anzahl der Schalter: 2
potentialfreie Umschaltkontakte
Belastbarkeit 220V 6A 50W
bei induktiver Belastung ist
für Funkenlöschung zu sorgen

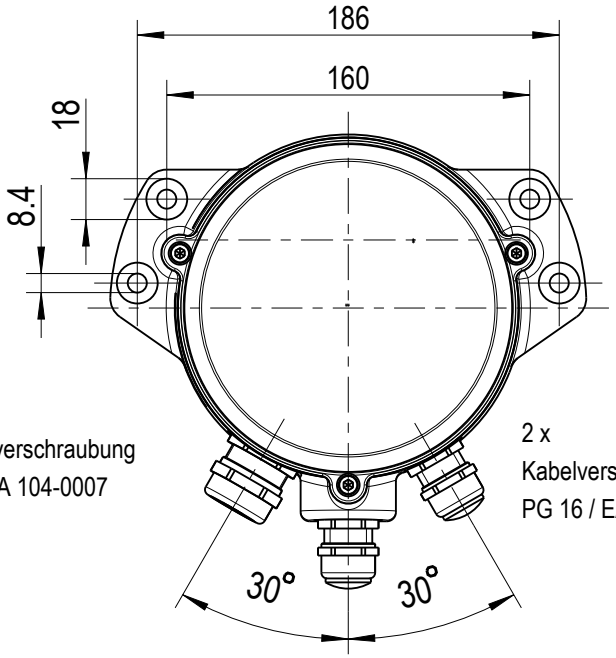

1 x Kabelverschraubung
PG 21 / EA 104-0007

2 x
Kabelverschraubung
PG 16 / EA 104-0006

PW620-18d
Bewicklungswinkel 360°
Schleifer durchdrehend
Blindwicklung 45°
Widerstand 2 kΩ ± 1%
Aktivwinkel 315°

Diese Unterlage ist unser Eigentum
Jede Vervielfältigung, Verwertung oder Mitteilung an dritte Personen oder Konkurrenzfirmen ist strafbar und wird gerichtlich verfolgt.
(Urheberrechtsgesetz, Gesetz gegen unlauteren Wettbewerb BGB)
FERNSTEUERGERÄTE Mess- und Regeltechnik GmbH

Art.-Nr.: 1800Z80-048.004	Identnr.:	Kunde:	Datum	28.07.14
			gezeichnet	a.rode
1800Z80-048M004D		Blatt 1/1	M 3:10	geprüft: Stanic
			Datei	1800Z80_048M004D000.dwg