Präz.- Drehwiderstand
Typ:PW 70

FSG Fernsteuergeräte
Kurt Oelsch GmbH
D-12347 Berlin
Jahnstrasse 68 + 70

Technische Daten:

Widerstand: 1.28 kΩ / 90°

Anschläge: mechanisch bei 0° / 90°

Anschluss: Klemmanschlüsse

Schaltbild

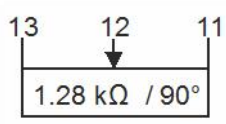

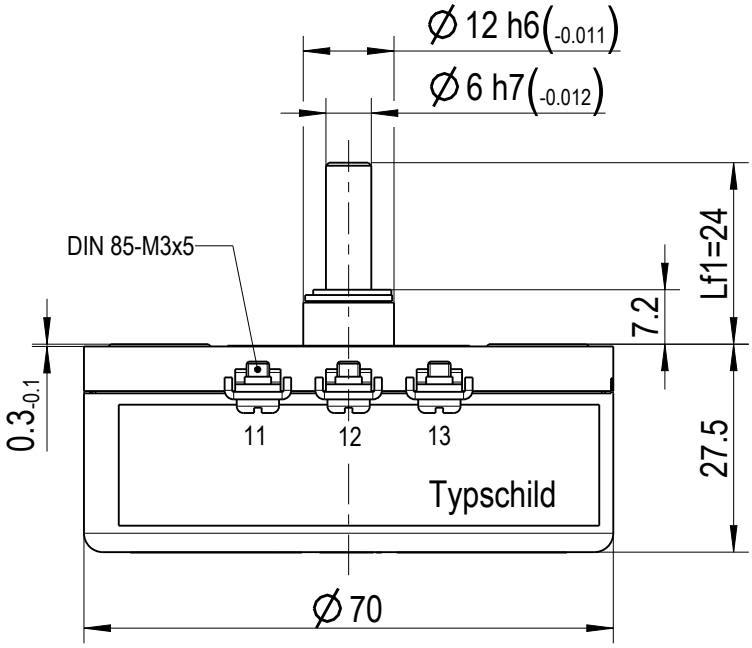

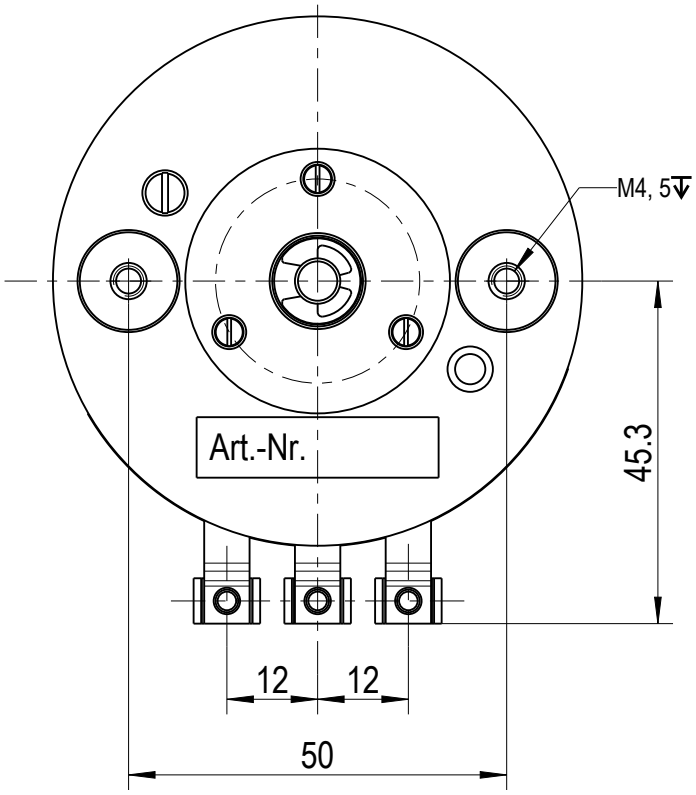

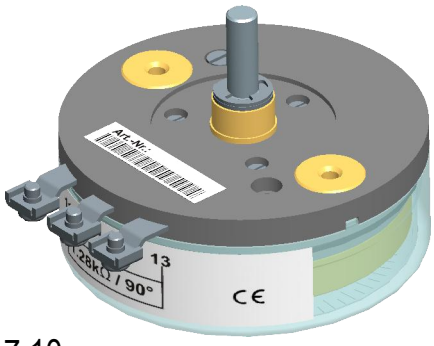

7:10

Diese Unterlage ist unser Eigentum
Jede Vervielfältigung, Verwertung oder Mitteilung an dritte Personen oder Konkurrenzfirmen ist strafbar und wird gerichtlich verfolgt.
(Urheberrechtsgesetz, Gesetz gegen unlauteren Wettbewerb BGB)
FERNSTEUERGERÄTE Mess- und Regeltechnik GmbH

Art.-Nr.: 1700Z04-064.501	ID:	Kunde:	Datum	02.01.17
			gezeichnet	J.Boes
1700Z04-064M501D	Blatt 1/1	M 1:1	geprüft	J.Stanic
			Datei	1700Z04_064M501D002.dwg