- Sehr preisgünstiges Drahtpotentiometer mit hoher Auflösung
- Widerstandsbereich von 50 Ω bis 20 kΩ
- Linearität ±1%
- elektrischer Drehwinkel 270°
- mit Stop (MUP 1100/1400) oder ohne Stop (MUP 1125/1425)

MUP 1100 / 1400 sind Präzisions-Potentiometer für den universellen Einsatz als preisgünstige Sollwert geber. Präzise, solide technische Ausführung und gute Auflösungs- sowie Lebensdauerwerte zeichnen diese Bauelemente aus.

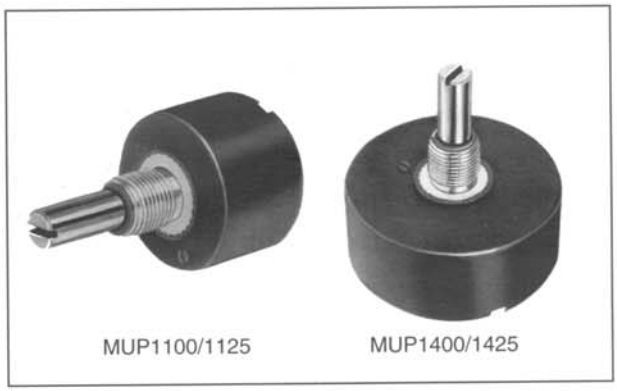

Maßzeichnungen

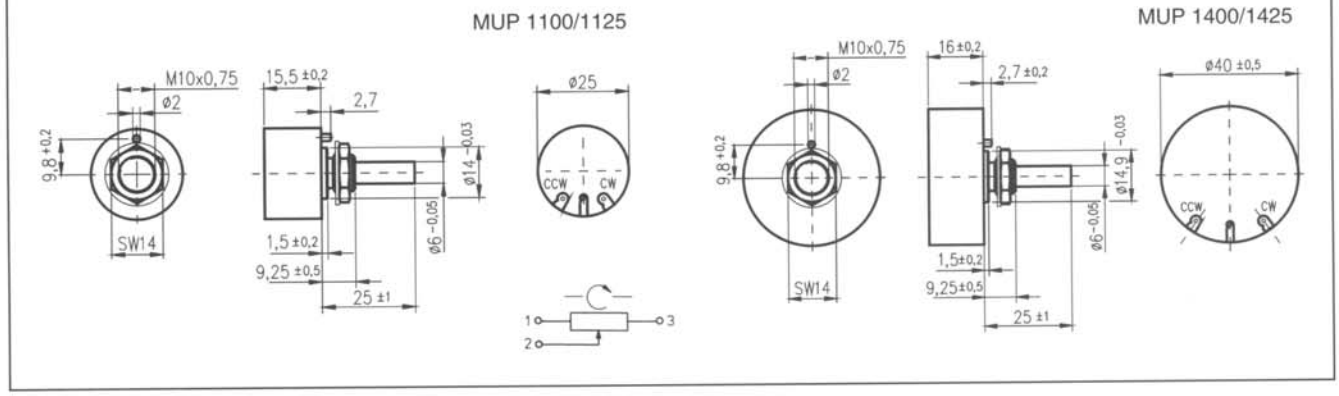

Elektrische Kennwerte	MUP 1100/1125	MUP 1400/1425
Elementtechnologie	Draht	
Widerstandswerte (W)	50, 100, 200, 500, 1k, 2k, 5k, 10k, 20k	
Widerstandstoleranz (%)	typ. ±10	
Linearitätstoleranz (%)	typ. ±1	
Linearitätsart	unabhängig	
Belastbarkeit bei 70°C (W)	1	3
Elektrischer Drehbereich	270° ±5°	
Isolationswiderstand	500 MOhm bei 500 VDC	
Kontaktrauschen	<100 Ohm ENR	

Mechanische Werte	MUP 11xx/14xx
mech. Drehwinkel MUP 1100/1400	285° ±5°
mech. Drehwinkel MUP 1125/1425	360°
max. Betriebsdrehmoment (Ncm)	typ. 1
max. Anfangsdrehmoment (Ncm)	typ. 2
typ. Anschlagfestigkeit (Ncm)	60
Anzugsmoment der Mutter (Ncm)	200
max. Längsspiel der Achse (mm)	0,3
max. Radialspiel der Achse (mm)	0,2
Lebensdauer (Achsbewegungen)	typ. 100.000
Achslagerung	Gleitlager

Material	
Gehäuse	Kunststoff
Achse	Messing vernickelt
Montagekleinteile enthalten	Mutter, Beilagscheibe
Anschlüsse	Phosphorbronze

Umgebungsbedingungen	
zulässige Betriebstemperatur	-30°C bis +85°C
Durchschlagfestigkeit	300 / 500 VAC, 1 min

Optionen:
- Sonderform der Achse (Länge, Durchmesser, Schlitz)
- Andere Widerstandswerte

Bestellbeispiel: MUP 1100 R 10k

Auflösungs-tabelle R-Wert (Ω)	MUP 1100 Z	MUP 1100 A (%)	MUP 1400 Z	MUP 1400 A (%)
50	144	0,69	211	0,47
100	180	0,56	231	0,43
200	193	0,52	270	0,37
500	256	0,39	399	0,25
1k	391	0,26	511	0,20
2k	454	0,22	464	0,22
5k	580	0,17	652	0,15
10k	652	0,15	908	0,11

Z = Windungszahl / A = Auflösung