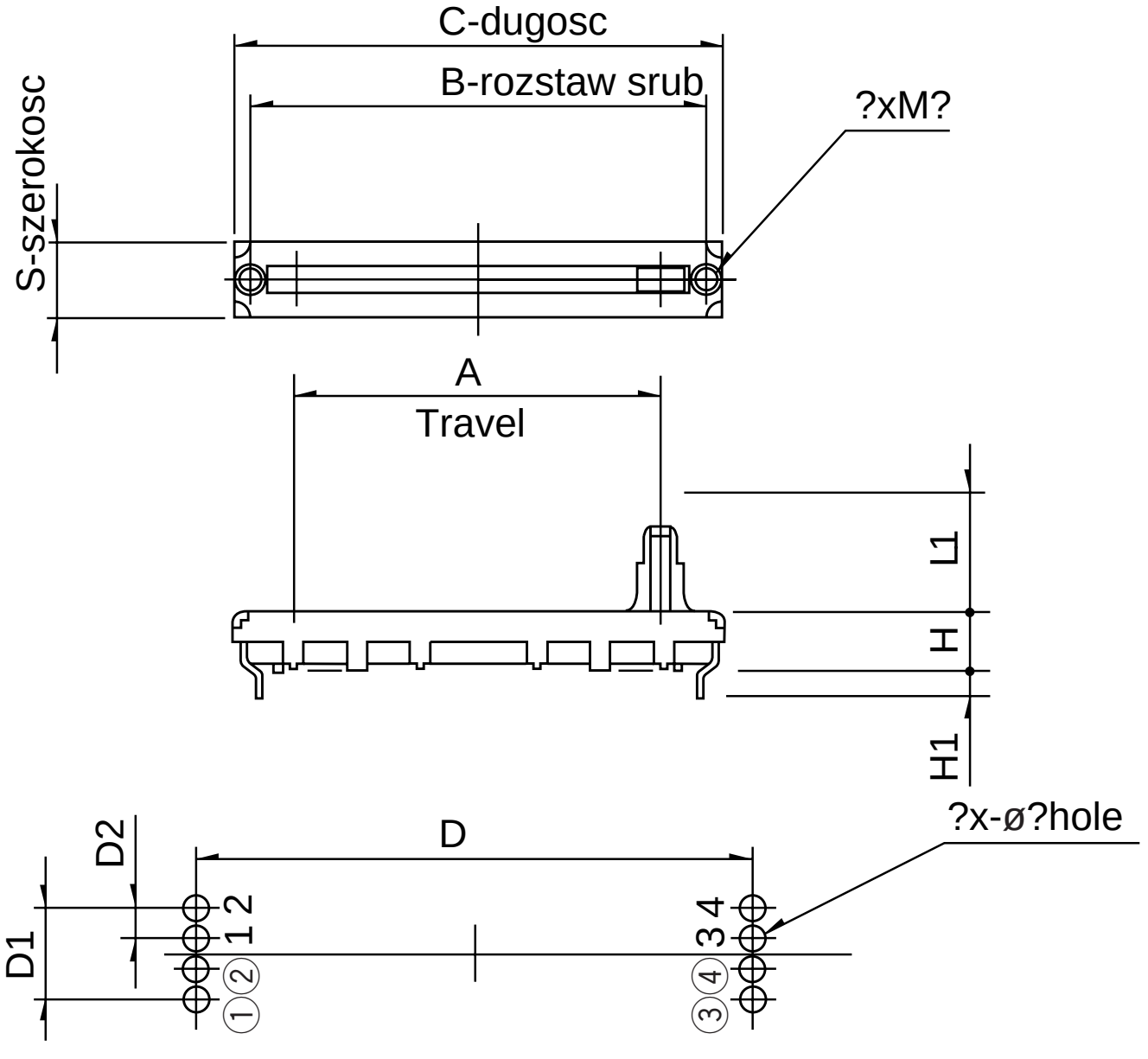
C-dugosc
B-rozstaw srub
?xM?
S-szerokosc
A
Travel
L1
H
H1
?x-ø?hole
D
D2
D1
1 2
3 4
1 2
3 4