Centronic-Steckverbinder

G4714

Centronic-Buchsen, abgewinkelt,
mit montierten Federclips (Verriegelung)

Technische Daten

Isolierkörper:	PBT + 30 % Glasfiber, UL94V-0
Kontaktmaterial:	Phosphorbronze
Kontaktoberfläche:	Gold über Nickel
Gehäuse:	Stahl, verzinnt
Betriebsstrom:	5 A
Durchschlagfestigkeit (für 1 min.):	1200 V
Isolationswiderstand (bei 500 V), min.:	1000 MΩ
Betriebstemperatur:	- 55 ... + 125 °C

Abmessungen

Type	Polzahl	$A^{\pm 0,2}$ [mm]	$B^{-0,02}$ [mm]	$C^{\pm 0,1}$ [mm]
CBL24W	24	55,0	47,0	24,0
CBL36W	36	68,0	60,0	37,0
CBL50W	50	83,0	75,0	52,0

Lieferangaben

Mindestabnahme: 1 VPE = 5 Stück

G4714 Centronic-Buchsen abgewinkelt

Artikel	Artikelbezeichnung
CBL24W	Centronic-Buchse Winkel 24pol
CBL36W	Centronic-Buchse Winkel 36pol
CBL50W	Centronic-Buchse Winkel 50pol

CBL_W

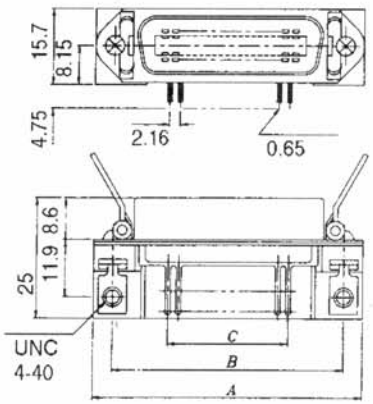

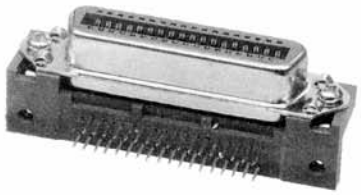

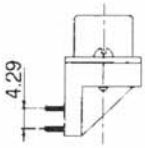

G4716

Centronic-Buchsen- und Stecker für Flachkabel

Eigenschaften

- in Schneidklemmtechnik für Flachkabel AWG28
- 36- und 50-polig
- Buchsenleisten einschließlich Federclips

Technische Daten

Isolierkörper:	Polyamid, UL94V-0
Kontaktmaterial:	Phosphorbronze
Kontaktauflage:	Gold über Nickel
Kontaktoberfläche Flachkabelanschluss:	verzinnt
Gehäuse:	Kunststoff, blau
Betriebsstrom:	1 A
Isolationswiderstand (bei 500 V), min.:	1000 MΩ
Kontaktwiderstand (bei 6 V DC, 0,3 A), max.:	12 MΩ
Durchschlagfestigkeit (für 1 min.):	500 V

Abmessungen

Type	Polzahl	A [mm]	B [mm]	C [mm]	D [mm]	E [mm]
CBL36FB	36	67,0	60,0	48,9	58,0	51,0
CBL50FB	50	83,0	75,0	64,0	73,0	69,0
CSL36FB	36	61,0	51,0	49,2	50,79	-
CSL50FB	50	76,0	66,0	64,8	51,84	-

Hinweis

- Geeignetes Flachbandkabel siehe Warengruppen G1210 und G1215 in diesem Katalog.
- Geeignetes Parallelwerkzeug zum Pressen siehe Katalog "Komponenten und Geräte", Warengruppe T4651.

Lieferangaben

Mindestabnahme: 1 VPE = 5 Stück

G4716 Centronic-Buchsen und -Stecker für Flachkabel

Artikel	Artikelbezeichnung
CBL36FB	Centronic-Buchse Flachkabel 36p.
CBL50FB	Centronic-Buchse Flachkabel 50p.
CSL36FB	Centronic-Stecker Flachk. 36pol
CSL50FB	Centronic-Stecker Flachk. 50pol

CBL_FB

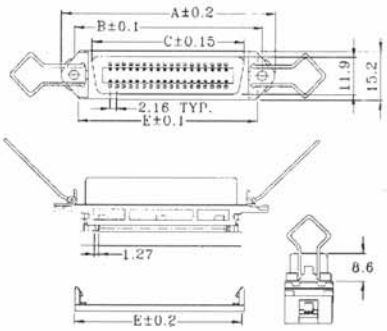
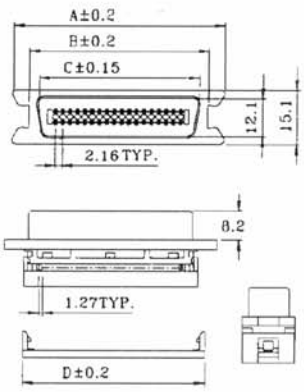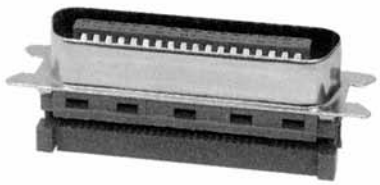
CSL_FB